令和５年度

第 26 回沖縄県中学生新人空手道競技大会

九州大会「沖縄県代表選手団」　令和５年８月１０日（木）　薩摩川内アリーナ（鹿児島県）

【競技開始までの日程】

８：００	開館	
８：２０	監督会議	（アリーナ舞台）
	競技役員説明会	（本部前）
８：５０	開会式	
９：０５	審判会議	
９：３０	競技開始式	

期日　：　令和５年　１１月１１日（土）
場所　：　沖縄県武道館アリーナ棟
主催　：　沖縄県空手道連盟
主管　：　沖縄県中学校体育連盟空手道専門部

◎　タイムテーブル＜11月11日＞

	進行	Aコート	Bコート	Cコート	Dコート
8:00	開場				
8:20	監督会（アリーナ舞台）　　競技役員説明会（本部前）				
8:50	開会式				
9:30	1年女子個人形 【予選】	1年女子個人形 （No.1～6）	1年女子個人形 （No.7～12）	1年女子個人形 （No.13～18）	1年女子個人形 （No.19～24）
9:55	1年男子個人形 【予選】	1年男子個人形 （No.1～6）	1年男子個人形 （No.7～13）	1年男子個人形 （No.14～20）	1年男子個人形 （No.21～27）
9:25	2年女子個人形 【予選】	2年女子個人形 （No.1～4）	2年女子個人形 （No.5～9）	2年女子個人形 （No.10～14）	2年女子個人形 （No.15～18）
9:45	2年男子個人形 【予選】	2年男子個人形 （No.1～10）	2年男子個人形 （No.11～21）	2年男子個人形 （No.22～32）	2年男子個人形 （No.33～42）
10:30	男女　個人形 【決勝戦】	1年女子個人形 （No.1～8）	2年女子個人形 （No.1～8）	2年男子個人形 （No.1～8）	1年男子個人形 （No.1～8）
11:10	組手準備（タイマー、マット等）				
11:20	1・2年女子個人組手 【1回戦～ 3位決定戦・決勝戦】	1年女子個人組手 （A1～A10）	1年女子個人組手 （B1～B10）	2年女子個人組手 （C1～C12）	2年女子個人組手 （D1～D12）
13:00	昼食　　※形競技の表彰あり				
13:50	1・2年男子個人組手 【1回戦～ 3位決定戦・決勝戦】	1年男子個人組手 （A1～A17）	1年男子個人組手 （B1～B16）	2年男子個人組手 （C1～C17）	2年男子個人組手 （D1～D18）
14:50	女子団体組手 【1回戦～2回戦】	女子　団体組手 （A1～A2）	女子　団体組手 （B1）	女子　団体組手 （C1）	女子　団体組手 （D1）
15:10	男子団体組手 【1回戦～2回戦】	男子　団体組手 （A1～A2）	男子　団体組手 （B1～B2）	男子　団体組手 （C1～C2）	男子　団体組手 （D1～D2）
15:30	男女　団体組手 【準決勝】	女子　団体組手 準決勝(A)	女子　団体組手 準決勝(B)	男子　団体組手 準決勝（C）	男子　団体組手 準決勝（D）
15:45	男女 団体組手 【決勝】	3位決定　なし	女子　団体組手 決勝(B)	男子　団体組手 決勝（C）	3位決定　なし
16:00	片付け				
16:30	閉会式　※組手競技の表彰あり				

※あくまでも予定です。進行状況を確認のうえ、各コートへ早めに集合してください。

※　入賞者は本部まで賞状を受け取りに来ること。

※　「全国中学生空手道選抜大会」の出場権を獲得した選手の監督は、**監督会で配布された派遣資料を熟読し**、所定の期日までに申し込みをすること。なお、**全国大会の出場を辞退する場合は、必ず本日中に大会本部まで連絡すること。**

1年女子個人形(予選)

決勝進出は各グループ2名まで

Group1(Aコート)

No.	氏名・学校名	道場	得点・順位	
1	宮國陽向(久松)	瑞空塾		
2	砂川咲美(琉大付属)	あずさ龍鳳館		
3	玉城シエラ(うんな)	石川龍鳳館		
4	仲里莉璃(興南)	香織龍鳳館		
5	城間美幸(仲井真)	武聖館牧志道場		
6	川田くくる(金城)	上村龍鳳館		

Group2(Bコート)

No.	氏名・学校名	道場	得点・順位	
7	金城優月(糸満)	剛柔流仲本塾		
8	安次富亮花(附属桜)	附属桜中学校		
9	具志堅奈子(浦添)	木村龍鳳館		
10	渡嘉敷結菜(中城)	中城比嘉道場		
11	佐々木真穂(普天間)	金城龍鳳館		
12	新垣めい(港川)	あずさ龍鳳館		

Group3(Cコート)

No.	氏名・学校名	道場	得点・順位	
13	稲嶺琉音(糸満)	剛柔流仲本塾		
14	比嘉一華(昭和薬科)	あずさ龍鳳館		
15	當間ニア(金城)	上村龍鳳館		
16	仲間美里(久松)	瑞空塾		
17	仲村釉乃(城北)	木村龍鳳館		
18	松田ひより(中城)	中城比嘉道場		

Group4(Dコート)

No.	氏名・学校名	道場	得点・順位	
19	安次嶺愛珠(アミークス)	アミークス空手クラブ		
20	糸数ありさ(那覇)	武聖館牧志道場		
21	前原由奈(浦西)	あずさ龍鳳館		
22	平良陽果(沖尚)	沖縄尚学中学校		
23	伊保美泉(沖縄東)	剛柔流心治館		
24	上田楓乃(久松)	空手道凜道場		

1年男子個人形(予選)

決勝進出は各グループ2名まで

Group1(Aコート)

No.	氏名・学校名	道場	得点・順位	
1	金城光希(石川)	石川龍鳳館		
2	金城一翔(仲西)	あずさ龍鳳館		
3	真栄田晃瑛(羽地)	羽地龍鳳館		
4	米須晟矢(山内)	金城龍鳳館		
5	伊波心翔(今帰仁)	屋我地龍鳳館		
6	島袋琉心(山内)	喜友名龍鳳館		

Group2(Bコート)

No.	氏名・学校名	道場	得点・順位	
7	寿遼登(山内)	金城龍鳳館		
8	金城暁久(南星)	剛柔流研修館		
9	新田晄大(美東)	喜友名龍鳳館		
10	日置陽斗(港川)	松門道場		
11	ﾍﾝﾄﾞﾘｯｸｽ ｱﾚｸｻﾝﾄﾞﾙ(大宮)	大宮中学校		
12	島袋慶汰郎(西崎)	剛柔流仲本塾		
13	安里　碧(真志喜)	あずさ龍鳳館		

Group3(Cコート)

No.	氏名・学校名	道場	得点・順位	
14	真保栄琉偉(具志頭)	空手道凜道場		
15	松田英斗(羽地)	羽地龍鳳館		
16	金城　蓮(沖縄東)	喜友名龍鳳館		
17	金城琥大(山内)	金城龍鳳館		
18	伊佐李地(長嶺)	剛柔流研修館		
19	山中榮太(琉大附属)	香織龍鳳館		
20	吉浜海晴(仲西)	あずさ龍鳳館		

Group4(Dコート)

No.	氏名・学校名	道場	得点・順位	
21	渡慶次賀楓(北中城)	喜友名龍鳳館		
22	赤嶺優杏(あげな)	金城龍鳳館		
23	髙江洲康明(沖縄)	武聖館中林道場		
24	具志昊空(金城)	剛柔流正武舘		
25	赤嶺尊都(伊良波)	剛柔流仲本塾		
26	呉屋慧心(真志喜)	松門道場		
27	伊志嶺太陸(仲西)	あずさ龍鳳館		

2年女子個人形(予選)

決勝進出は各グループ2名まで

Group1(Aコート)

No.	氏名・学校名	道場	得点・順位	
1	上原杏梨(金城)	剛柔流正武舘		
2	大髙一華(伊波)	石川龍鳳館		
3	宮城志菜(真志喜)	空手道凜道場		
4	仲本明香里(金城)	上村龍鳳館		

Group2(Bコート)

No.	氏名・学校名	道場	得点・順位	
5	小浜華乃(大宮)	大宮中学校		
6	宮林　和(北中城)	喜友名龍鳳館		
7	本島愛菜(コザ)	拳龍泡瀬		
8	金城樹佳(金城)	剛柔流正武舘		
9	金城朋花(金城)	上村龍鳳館		

Group3(Cコート)

No.	氏名・学校名	道場	得点・順位	
10	神谷テリサ(桑江)	金城龍鳳館		
11	石垣志織(沖尚)	沖縄尚学中学校		
12	金城梨世(大里)	空手道凜道場		
13	當山百恵(兼城)	剛柔流正武舘		
14	糸洲心結(琉大付属)	木村龍鳳館		

Group4(Dコート)

No.	氏名・学校名	道場	得点・順位	
15	神谷姫歌(大宮)	大宮中学校		
16	西里梨杏(真志喜)	松門道場		
17	比嘉　結(金武)	正道館金武		
18	三浦なぎ(伊良波)	空手道凜道場		

2年男子個人形(予選)

決勝進出は各グループ2名まで

Group1(Aコート)

No.	氏名・学校名	道場	得点・順位	
1	仲座大智(球陽)	円武館名護		
2	具志堅爽新(本部)	志道館喜屋武		
3	赤嶺春斗(石田)	清水龍鳳館		
4	雨宮柊馬(真志喜)	木村龍鳳館		
5	金城　寧(美東)	喜友名龍鳳館		
6	松永紘和(浦添)	あずさ龍鳳館		
7	當眞一葉(球陽)	景光龍鳳館		
8	前里夢現(佐敷)	空手道凜道場		
9	長濱真斗(伊良波)	伊良波中学校		
10	真栄城豪(安岡)	剛柔流仲本塾		

Group2(Bコート)

No.	氏名・学校名	道場	得点・順位	
11	平良勝大(神原)	清水龍鳳館		
12	石嶺輝流(名護)	たまき龍鳳館		
13	坪井将翔(首里)	あずさ龍鳳館		
14	上原諒大(沖縄東)	金城龍鳳館		
15	玉城大斗(安岡中)	海邦塾		
16	名護良聖(宮里)	円武館名護		
17	仲間善哉(真志喜)	松門道場		
18	棚原崚介(美東)	喜友名龍鳳館		
19	濱元太志(伊良波)	伊良波中学校		
20	石川奏介(浦添)	木村龍鳳館		
21	赤嶺宏行(沖縄東)	拳龍同志会		

Group3(Cコート)

No.	氏名・学校名	道場	得点・順位	
22	大城琳翔(仲西)	あずさ龍鳳館		
23	古堅　諒(安岡中)	海邦塾		
24	玉城颯環(小禄)	剛柔流研修館		
25	大城清正(伊良波)	伊良波中学校		
26	西里友翔(真志喜)	松門道場		
27	宮城蒼士(宮里)	円武館名護		
28	宮城悠吾(美東)	喜友名龍鳳館		
29	瀬名波陽斗(玉城)	清水龍鳳館		
30	渡邉翔成(豊見城)	上原松濤館		
31	仲宗根勇誠(山内)	金城龍鳳館		
32	儀保堅勇(具志川)	拳龍同志会		

Group4(Dコート)

No.	氏名・学校名	道場	得点・順位	
33	塩濱　暖(宜野湾)	上地流普天間		
34	安護樹生(本部)	屋我地龍鳳館		
35	仲間千隼(真志喜)	松門道場		
36	仲村忠之伸(琉大付属)	木村龍鳳館		
37	松本蓮生(伊良波)	伊良波中学校		
38	大城幸賢(浦添)	あずさ龍鳳館		
39	仲眞晴音(沖縄東)	喜友名龍鳳館		
40	加治工陽大(沖尚)	剛柔流正武舘		
41	渡久地琉樹(越来)	拳龍同志会		
42	神谷晃汰(安岡)	清水龍鳳館		

1年女子個人形(決勝)　　Aコート

No.	氏名・学校名	道場	形名	得点・順位
1				
2				
3				
4				
5				
6				
7				
8				

ランダム抽選

1年男子個人形(決勝)　　Dコート

No.	氏名・学校名	道場	形名	得点・順位
1				
2				
3				
4				
5				
6				
7				
8				

ランダム抽選

2年女子個人形(決勝)　　Bコート

No.	氏名・学校名	道場	形名	得点・順位
1				
2				
3				
4				
5				
6				
7				
8				

ランダム抽選

2年男子個人形(決勝)　　Cコート

No.	氏名・学校名	道場	形名	得点・順位
1				
2				
3				
4				
5				
6				
7				
8				

ランダム抽選

第26回沖縄県中学生新人空手道競技大会
令和5年11月11日(土)
沖縄県立武道館

1年女子個人組手

第26回沖縄県中学生新人空手道競技大会
令和5年11月11日(土)
沖縄県立武道館

2年女子個人組手

1	宮林　和(北中城)	喜友名龍鳳館
2	屋宜さくら(嘉手納)	嘉手納中学校
3	伊藝羽乃(金武)	正道館金武
4	宮城志菜(真志喜)	空手道凜道場
5	奥間愛琉(普天間)	普天間中学校
6	平良くるみ(沖尚)	沖縄尚学中学校
7	新城美琉子(嘉手納)	嘉手納中学校
8	金城朋花(金城)	上村龍鳳館
9	小浜華乃(大宮)	大宮中学校
10	髙橋未妃(沖尚)	沖縄尚学中学校
11	榮門未莉(あげな)	剛柔流獅空会
12	三浦なぎ(伊良波)	空手道凜道場
13	八木美愛(上山)	剛柔流仲本塾
14	神谷テリサ(桑江)	金城龍鳳館
15	大髙一華(伊波)	石川龍鳳館
16	石垣志織(沖尚)	沖縄尚学中学校
17	比嘉　結(金武)	正道館金武
18	宮里ハンナ(嘉手納)	嘉手納中学校
19	金城梨世(大里)	空手道凜道場
20	伊志嶺ことは(沖尚)	沖縄尚学中学校
21	稲嶺沙紀(普天間)	普天間中学校
22	本島愛菜(コザ)	拳龍泡瀬
23	仲本明香里(金城)	上村龍鳳館
24	神谷姫歌(大宮)	大宮中学校

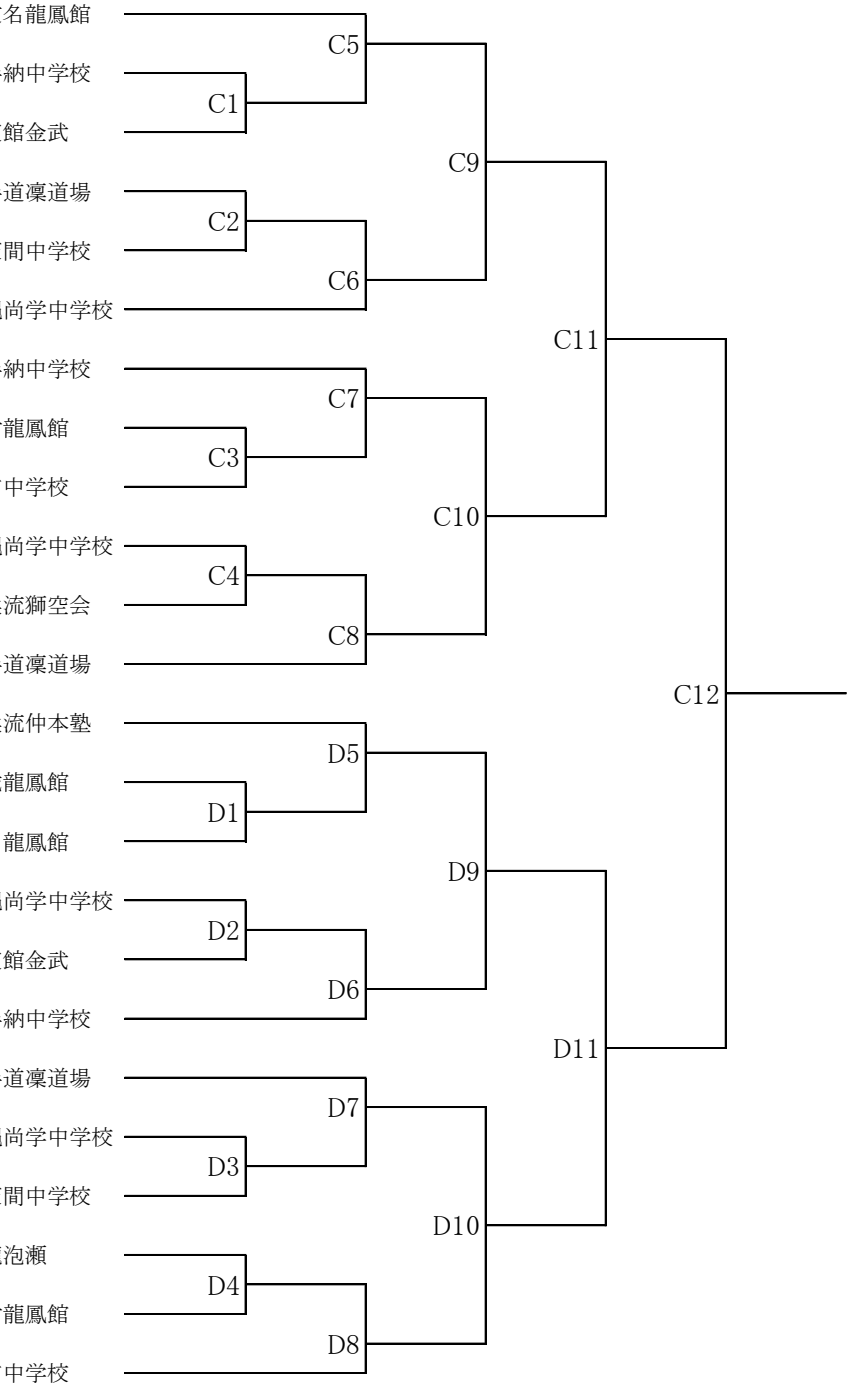

3位決定戦

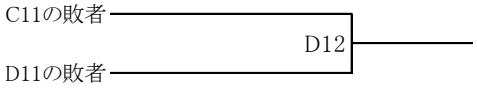

第26回沖縄県中学生新人空手道競技大会
令和5年11月11日(土)
沖縄県立武道館

1年男子個人組手

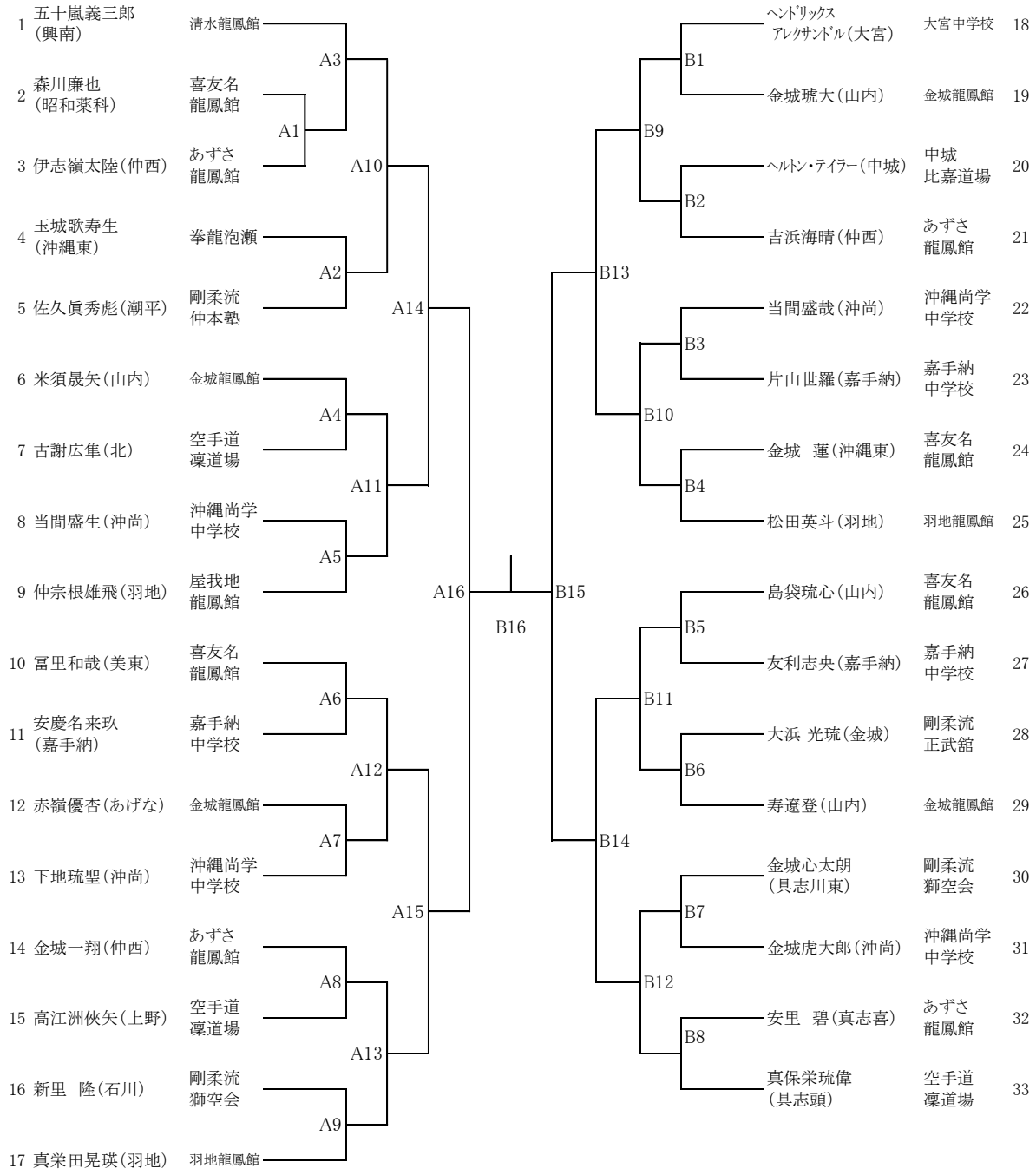

3位決定戦

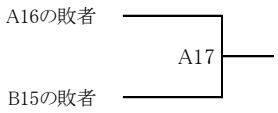

第26回沖縄県中学生新人空手道競技大会
令和5年11月11日(土)
沖縄県立武道館

2年男子個人組手

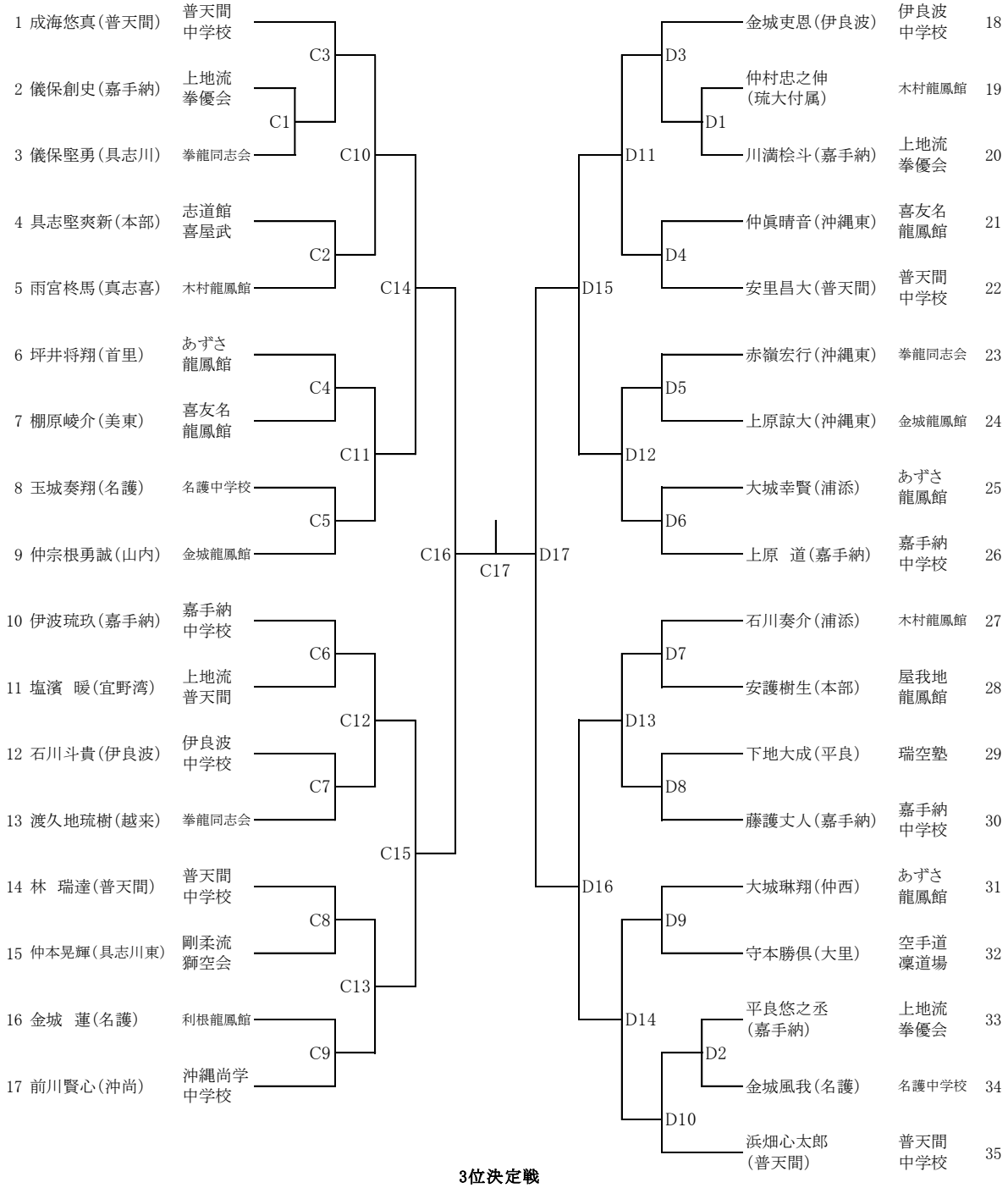

3位決定戦

第26回沖縄県中学生新人空手道競技大会
令和5年11月11日(土)
沖縄県立武道館

女子団体組手

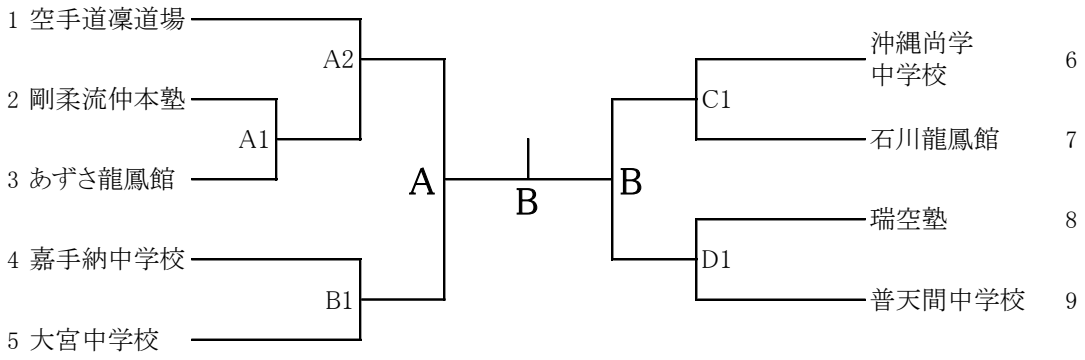

男子団体組手

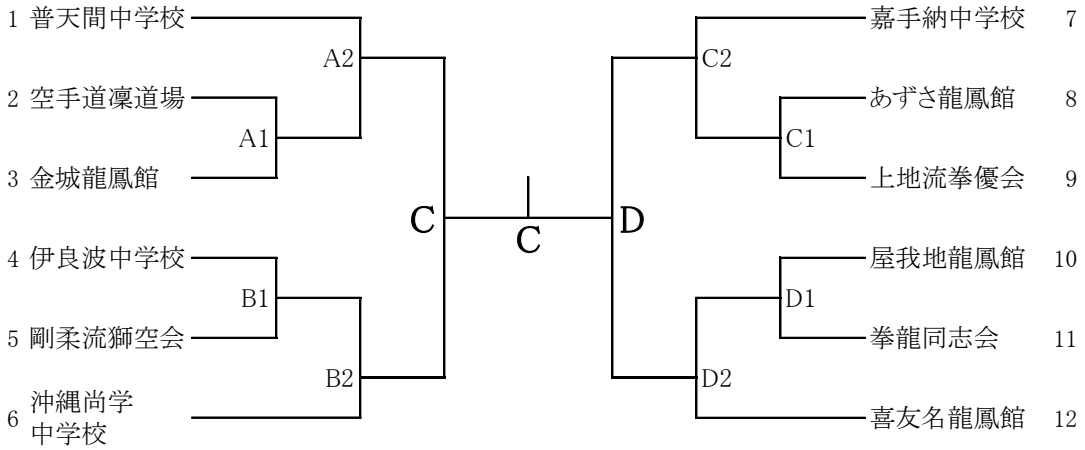

沖縄県中学生新人空手道競技大会　　栄光のあしあと

回		男子					女子				
			個人形	団体形	個人組手	団体組手		個人形	団体形	個人組手	団体組手
7	平成16年		喜友名 涼（沖縄東中）	美東中	喜友名 涼（沖縄東中）	中城中		玉城 五月美（西原東中）	沖縄東中	玉榮 皐奈枝（与勝中）	屋我地中
8	平成17年										
平成18年度以降は競技種目を変更		男子					女子				
		1年形	1年組手	2年形	2年組手	団体組手	1年形	1年組手	2年形	2年組手	団体組手
9	平成18年	久銘次 亮（石田中）	久銘次 亮（石田中）	仲嶺 成人（石垣第二中）	比嘉 健人（普天間中）	美東中	スピーナ瑛利香（北中城中）	金城 和（長嶺中）	崎間 遥（城北中）	友杉 樹姫（具志川中）	西原東中
10	平成19年	内田 裕太（屋部中）	大浦 将裕（琉大附属）	平良 海舟（名護中）	比嘉 弘輝（普天間中）	あげな中	喜屋武 奈月（沖縄東中）	玉城 千裕（屋部中）	スピーナ瑛利香（北中城中）	崎山 茜（大宮中）	大宮中
11	平成20年	徳田 龍真（美里中）	比嘉 椎南（美東中）	稲嶺 良（名護中）	大浦 将裕（琉大附属）	大宮中	渡慶次 文乃（沖縄東中）	田村 清夏（具志川東中）	玉城 睦美（西原東中）	玉城 千裕（屋部中）	屋部中
12	平成21年	金城 隆夢（大宮中）	金城 隆夢（大宮中）	徳田 龍真（美里中）	伊佐 太貴（大宮中）	大宮中	山川 華蓮（大宜味中）	大城 あかね（大宮中）	渡慶次 文乃（沖縄東中）	渡慶次 文乃（沖縄東中）	大宮中
13	平成22年	宮城 進作（美東中）	吉本 龍（具志川東中）	金城 隆夢（大宮中）	玉城 大護（屋部中）	大宮中	當間 和（小禄中）	宮城 莉百（大宮中）	與那覇 綾子（中城中）	大城 あかね（大宮中）	大宮中
14	平成23年	平良 眞太（沖尚中）	喜友名 朝博（具志川東中）	赤嶺 洸史（安岡中）	吉本 龍（具志川東中）	安岡中	宜保 ありさ（安岡中）	運天 葉月（沖尚中）	當間 和（小禄中）	天願 彩佳（具志川中）	美東中
15	平成24年	高良 蒼空（那覇中）	田村 斎喜（具志川東中）	徳田 龍樹（美里中）	喜友名 朝博（具志川東中）	大宮中	玉城 優（大宮中）	玉城 稜（大宮中）	宜保 ありさ（安岡中）	三枝 彩香（大宮中）	美東中
16	平成25年	波平 空大（多良間中）	當山 竜生（伊良波中）	高良 蒼空（那覇中）	田村 斎喜（具志川東中）	具志川東中	森田 果南（沖縄東中）	仲村渠 湖雪（大里中）	玉城 優（大宮中）	玉城 稜（大宮中）	沖縄東中
17	平成26年	平良 仁（越来中）	平良 仁（越来中）	眞喜志 勇哉（沖縄東中）	三枝 響（大宮中）	伊良波中	佐和田 莉乃（神森中）	久場 麗佳（港川中）	當間 琉希（神森中）	渡久地 伽林（屋我地中）	沖尚中
18	平成27年	新城 志（越来中）	垣花 聖武（宜野湾中）	川村 真太郎（伊良波中）	上地 琉真（東風平中）	伊良波中	波平芽 萌揺（多良間中）	辺土名 香穂（琉大付属中）	佐和田 莉乃（神森中）	久場 麗佳（港川中）	沖尚中
19	平成28年	喜屋武 龍秀（円武館）	玉城 優（羽地龍鳳館）	新城 志（拳龍同志会）	山根 龍人（うるまスクール）	仲本塾	喜屋武 柚希（志道館喜屋武）	黒島 慧（あずさ龍鳳館）	新屋 乙葉（心治館）	辺土名 香穂（あずさ龍鳳館）	あずさ龍鳳館A
20	平成29年	島袋 生成（沖尚中）	金城 亨鷹（伊良波中）	伊波 竜飛（円武館）	伊礼 寿央貴（拳優会）	伊良波中B	田場 琳奈（あずさ龍鳳館）	伊波 咲希（羽地龍鳳館）	仲本 青空（伊良波中）	上地 虹湖（空手道凜）	羽地龍鳳館
21	平成30年	奥間 有（金城龍鳳館）	伊礼 龍寿（拳優会本部）	島袋 生成（沖尚中）	金城 亨鷹（伊良波中）	拳優会本部	赤嶺 麻衣（金城龍鳳館）	国吉 涼花（拳優会本部）	田場 琳奈（あずさ龍鳳館）	佐藤 永理（沖尚中）	安和龍鳳館
22	令和元年	国吉 宗真（凜道場）	當山 泰生（伊良波中）	奥間 有（金城龍鳳館）	伊禮 龍寿（嘉手納中）	伊良波中	仲間 心乃（拳龍同志会）	松田 奏乃（羽地龍鳳館）	近藤 花音（凜道場）	国吉 涼花（嘉手納中）	嘉手納中
23	令和2年	米須 琉汰（金城龍鳳館）	当間 盛飛（沖縄尚学）	国吉 宗真（空手道凜）	座安 礼揮（嘉手納中）	中止	平田 美月（空手道凜）	国吉 なぎ（上地流普天間）	平田 彩華（空手道凜）	松田 奏乃（羽地龍鳳館）	嘉手納中
24	令和3年	國吉 碧心（円武館名護）	金城 宇月（伊良波中）	米須 琉汰（金城龍鳳館）	津嘉山 幹太（拳優会津嘉山）	中止	山城 琉瑚（石川龍鳳館）	山根 莉子（与那国中）	平田 美月（空手道凜）	国吉 なぎ（上地流普天間）	中止
25	令和4年	真栄城 豪（仲本塾）	成海 悠真（普天間中）	國吉 碧心（円武館名護）	大城 梁寿（普天間中）	普天間中	仲本 明香里（上村龍鳳館）	宮林 和（喜友名龍鳳館）	名渡山 まりあ（清水龍鳳館）	山根 莉子（与那国中）	大宮中
26	令和5年										

※第１～20回は「沖縄県中学校新人空手道競技大会」とし、以降は名称を変更。

第２６回沖縄県中学生新人空手道競技大会
令和５年１１月１１日（土曜日）
沖縄県立武道館アリーナ棟

〔形の部〕

	優勝	準優勝	３位	４位	５位	６位	７位	８位
１年女子個人形	氏名 所属	氏名 所属	氏名 所属	氏名 所属	氏名 所属	氏名 所属	氏名 所属	氏名 所属
１年男子個人形	氏名 所属	氏名 所属	氏名 所属	氏名 所属	氏名 所属	氏名 所属	氏名 所属	氏名 所属
２年女子個人形	氏名 所属	氏名 所属	氏名 所属	氏名 所属	氏名 所属	氏名 所属	氏名 所属	氏名 所属
２年男子個人形	氏名 所属	氏名 所属	氏名 所属	氏名 所属	氏名 所属	氏名 所属	氏名 所属	氏名 所属

〔組手の部〕

	優勝	準優勝	３位	４位	5位			
１年女子個人組手	氏名 所属	氏名 所属	氏名 所属	氏名 所属	氏名 所属	氏名 所属	氏名 所属	氏名 所属
１年男子個人組手	氏名 所属	氏名 所属	氏名 所属	氏名 所属	氏名 所属	氏名 所属	氏名 所属	氏名 所属
２年女子個人組手	氏名 所属	氏名 所属	氏名 所属	氏名 所属	氏名 所属	氏名 所属	氏名 所属	氏名 所属
２年男子個人組手	氏名 所属	氏名 所属	氏名 所属	氏名 所属	氏名 所属	氏名 所属	氏名 所属	氏名 所属

	優勝	準優勝	３位　※３位決定戦はなし	
女子団体組手				
男子団体組手				